PA-03

无源隔离器(解决电源冲突)

输入规格

代 码	输入信号	输入阻抗
1	0-75mV	≥100KΩ
2	0-5V	
3	0-10V	
4	0-250V	
5	0-10mA	≤100Ω
6	0-20mA	
7	4-20mA	
8	用户特定参数	

输出规格

代 码	输出信号
1	两线制输出4-20mA

特 点

- 易连接，长寿命
- 输入、输出间隔离
- 自供电（输出端取电）
- 外形小巧,厚度仅12.5mm
- DIN导轨安装，插拔式端子

选型举例

PA-03□ □　　例：PA-0371

输出代码：1. 4-20mA

输入代码：7. 4-20mA

技术指标

输入阻抗：电压型≥100KΩ，电流型≤100Ω

输出阻抗：0-500Ω(端口内部电源24V时)

响应时间：<0.05s（0～90%）（TYP）

波　纹：<10mVrms

传输误差：0.1%的终值

温度系数：15ppm/K的测量值/100Ω负载

耐压强度：500VDC时100MΩ以上，1500VAC/分钟

电磁兼容性：符合GB/T18268工业设备应用要求

(等同IEC61326-1)

工作温度：-25℃～+85℃

工作湿度：<90%RH（无凝结水）

外壳材料：ABS阻燃

重　　量：约70克

外形尺寸：厚12.5×宽106×高112（mm）
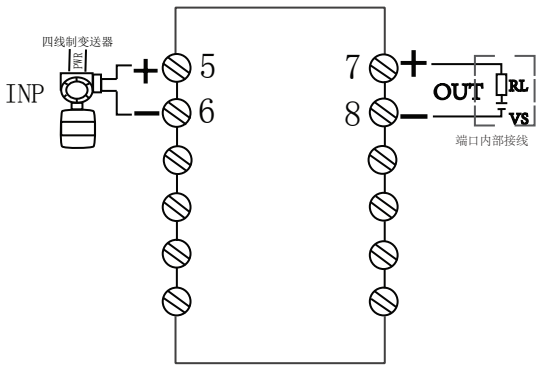
接线图